Produzione di accessori per l'allestimento dell'armadio
Production of accessories for the wardrobe

SERVETTO S.r.l.
Via Brughetti, 32
20813 Bovisio Masciago | Monza brianza | Italy
tel. +39.0362.55.88.99 | fax +39.0362.59.19.07
www.servetto.it
servetto@servetto.it

EVOLUTION

SET DI SUPPORTI PER INNOMINATO
Set of supports for Innominato

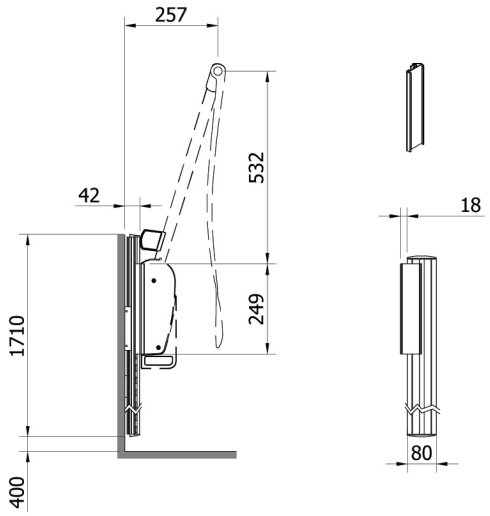

GRIGIO
grey

EVSUCIA00